IMPLANTACION DE INTERCONEXIÓN, ADUCCIÓN, RESERVA Y BOMBEO
Escala 1:50

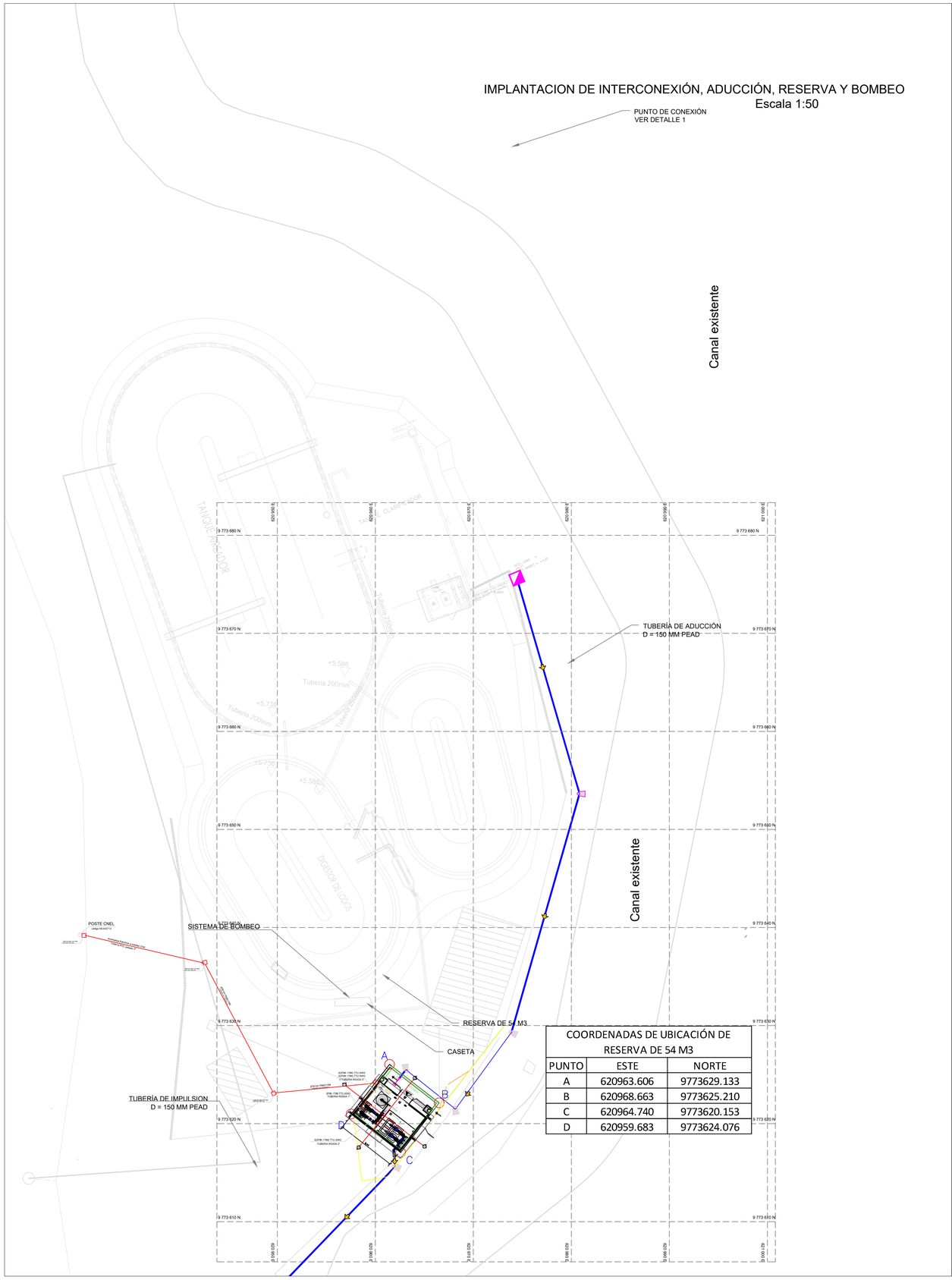

COORDENADAS DE UBICACIÓN DE RESERVA DE 54 M3		
PUNTO	ESTE	NORTE
A	620963.606	9773629.133
B	620968.663	9773625.210
C	620964.740	9773620.153
D	620959.683	9773624.076

DIAGRAMA UNIFILAR
DIAGRAMA DE FUERZA

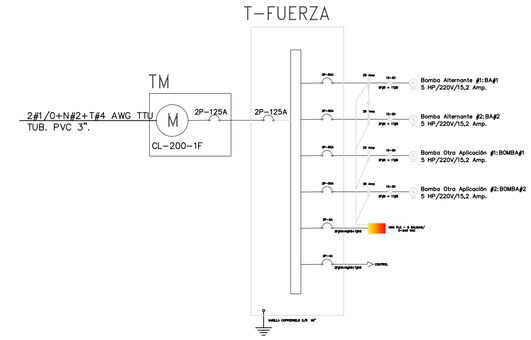

DIAGRAMA DE CONTROL

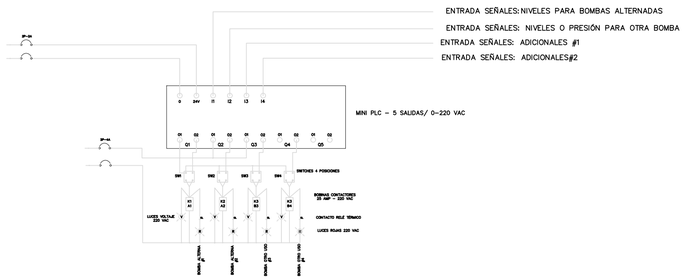

DETALLE DE TABLEROS

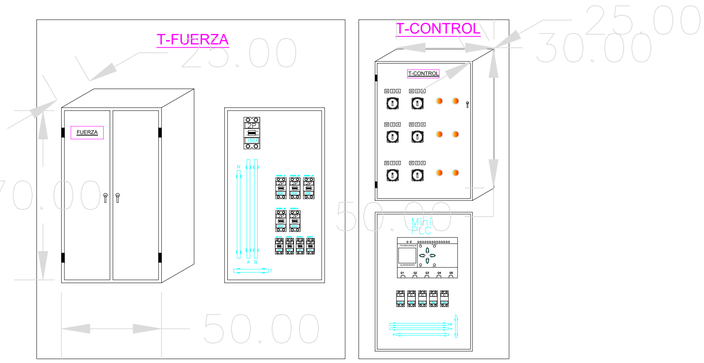

Tablero de Medidor, Tipo Vitrina

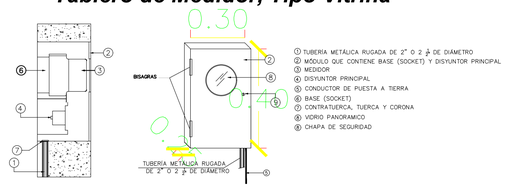

GOBIERNO AUTÓNOMO DESCENTRALIZADO ILUSTRE MUNICIPALIDAD DE DAULE
Capital Arrocera del Ecuador

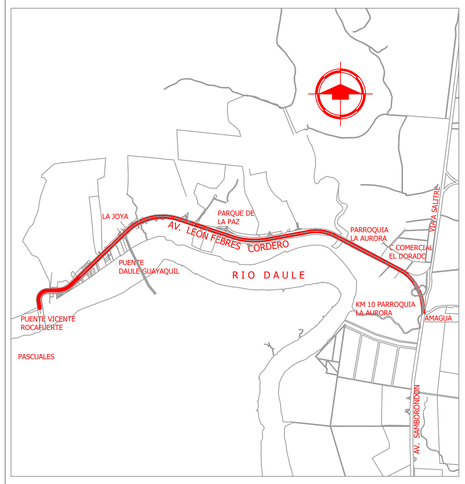

REVISIONES					
0					
REV.	FECHA:	DESCRIPCIÓN	DIB.	REV.	APR.

NOTA:

DEBERÁ COTEJARSE LAS COTAS DEL PROYECTO CON AQUELLAS TOMADAS EN OBRA.
LOS PLANOS ARQUITECTONICOS SIEMPRE PREVALECEN SOBRE LOS PLANOS ESTRUCTURALES Y DE INSTALACIONES.
FISCALIZACIÓN Y EL CONTRATISTA DEBERÁN REVISAR Y CONCILIAR AMBAS INFORMACIONES Y EN CASO DE ENCONTRAR DIVERGENCIAS EN LA INFORMACIÓN, ESTAS DEBERÁN SER CONSULTADAS AL CONSULTOR.

CONSULTORIA :

CONSULTORIA PARA LOS DISEÑOS DEL PROYECTO PILOTO PARA LA IMPLEMENTACIÓN DE INFRAESTRUCTURA VERDE DE DRENAJE Y RIEGO CON AGUA DE REÚSO Y/O PLUVIAL PARA LA REGENERACIÓN URBANA ETAPA 1 Y 2 DE LA AVENIDA LEÓN FEBRES-CORDERO, PARROQUIA LA AURORA – CANTÓN DAULE

ESPECIALIDAD:

DISEÑO ELÉCTRICO

CONTIENE:

ALIMENTADORES ELECTRICOS, DIAGRAMA UNIFILAR, DETALLE DE TABLEROS - CUARTO DE BOMBAS

CONSULTOR:	DISEÑO ELÉCTRICO	REVISOR DE GAD DAULE:	APROBADO POR GAD DAULE:
Belki Karina Guerrero Cruz Time Stamping Security Data ING. BELKI GUERRERO CRUZ REG. SENESCYT: 1006-2017-1798271 MGS. EN INGENIERIA SANITARIA	VÍCTOR ALCÍDES VICUÑA NAVAS (FIRMA ELECTRÓNICA) Validar únicamente con FIRMAS ING. VÍCTOR VICUÑA NAVAS. REG. SENESCYT: 1021-02-319421 REG. PROF.: 03-06-1513	ARQ. RAFAEL QUIMI P ANALISTA DE APOYO TECNICO	ING. JAVIER PRIETO LAINA SUBDIRECTOR DE CONSTRUCCION Y MANTENIMIENTO ADMINISTRADOR DEL CONTRATO

DIB TECNICO:	ESCALA:	FECHA:	FORMATO:
	INDICADAS	MAYO - 2025	A0
			LAMINA: **002**