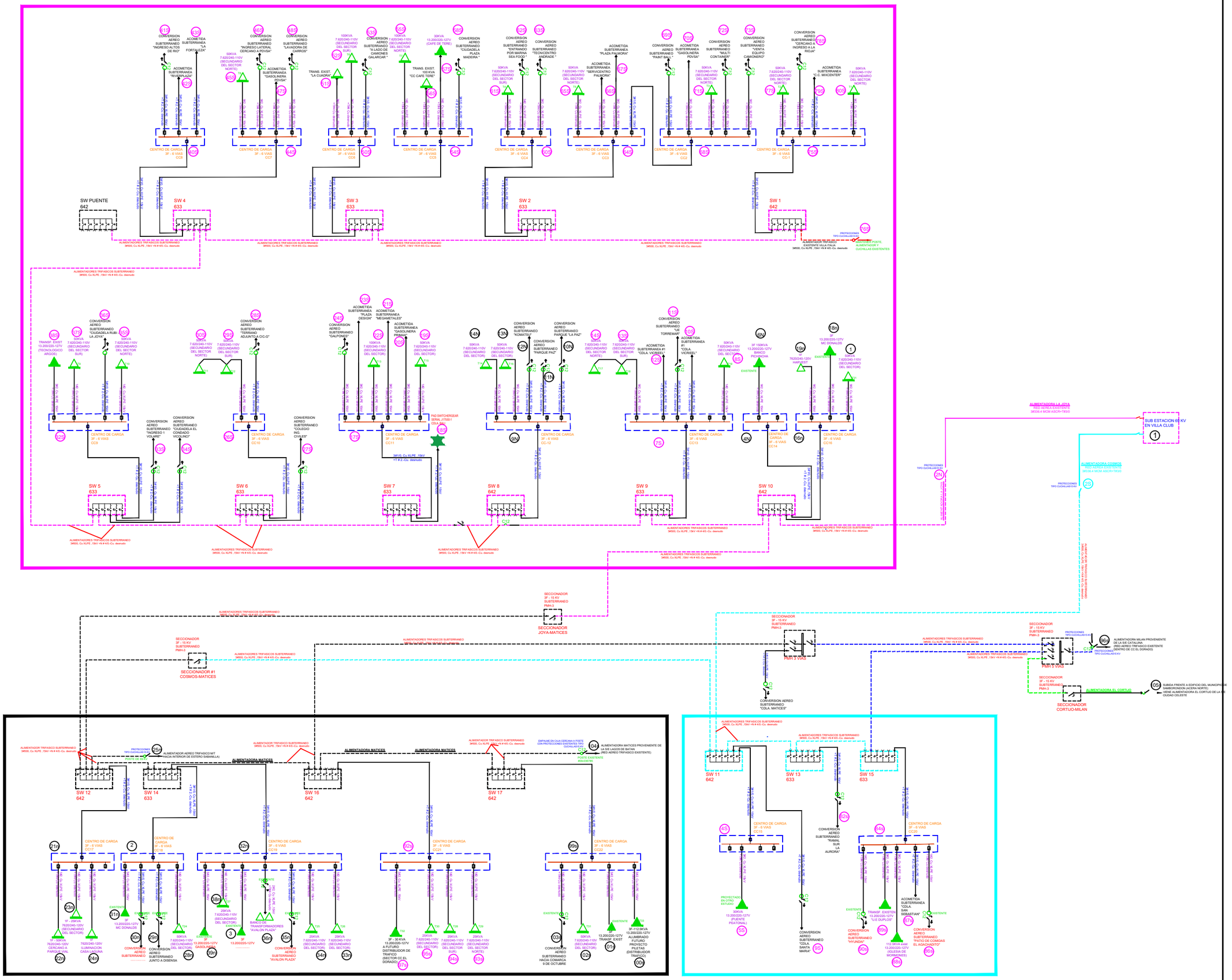


**GOBIERNO AUTÓNOMO DESCENTRALIZADO ILUSTRE MUNICIPALIDAD DEL CANTÓN DAULE**

**DR. WILSON CAÑIZARES VILLAMAR**
ALCALDE
ADMINISTRACIÓN 2023 -2027

**UBICACIÓN**

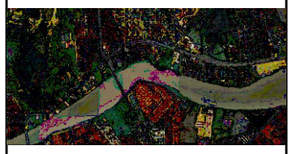

**PROYECTO:**

REGENERACIÓN URBANA DE LA AVENIDA LEÓN FEBRES CORDERO DESDE EL PUENTE VICENTE ROCAFUERTE HASTA EL SECTOR KM10 DE LA PARROQUIA URBANA SATÉLITE DE LA AURORA DEL CANTÓN DAULE (ETAPA 1 Y ETAPA 2)

**ELABORADO POR:**

Firmado electrónicamente por:
**FRANCISCO JUAN DE DIOS MORAN PENA**
Validar únicamente con FirmaEC

ING. JUAN DE DIOS MORAN P.
**SUBDIRECTOR DE OBRAS POR AMINISTRACION DIRECTO**

**REVISADO POR:**

Firmado electrónicamente por:
**JAVIER ELIAS PRIETO LAINA**
Validar únicamente con FirmaEC

ING. JAVIER PRIETO LAINA
**SUBDIRECTOR CONSTRUCCIÓN Y MANTENIMIENTO**

**APROBADO POR:**

Firmado electrónicamente por:
**ANGEL WASHINGTON TAIPE VELIZ**
Validar únicamente con FirmaEC

ING. ANGEL TAIPE VELIZ
**DIRECTOR GENERAL DE OBRAS PÚBLICAS**

***CONTIENE:***

*DIAGRAMA UNIFILAR GENERAL*

***ESCALA:*** INDICADAS

DISEÑOS

| ***FECHA:*** | ***LÁMINA:*** |
|---|---|
| MAYO 2025 | L-ELEC-3-1 |